7. Требования безопасности

7.1 Все работы по установке и техническому обслуживанию должны проводиться квалифицированным персоналом, имеющим допуск на проведение данного вида работ.
7.2 Установку, чистку, демонтаж светильника и замену его компонентов производить только при отключенной электрической сети.
7.3 При загрязнении светильника очистку поверхности производить мягкой, сухой тканью. Не допускается использование растворителей и других агрессивных моющих средств.
7.4 Загрязнённое стекло очищать мягкой ветошью, смоченной в слабом мыльном растворе.
7.5 Запрещается устанавливать светильник в помещениях с влажностью >70%.
7.6 Запрещается разбирать светильник.

---

8. Свидетельство о приёмке

Светильник **FLED-SL 083.2 (БАКС 80)** признан годным к эксплуатации.

№ партии _____ Дата выпуска ___.___.20___г.

Количество изделий в партии _____

Производитель: ООО "Вентаус", 141108, Московская область, г. Щёлково, ул. Заводская, д. 2, корп. 164.
Контакты: 8 (495) 646-04-31 / www.fireled.ru .

Печать организации производителя

9. Гарантийные обязательства

Гарантийный срок эксплуатации светильника составляет 36/60 месяцев. Срок службы светильника составляет 10 лет.

ВНИМАНИЕ! Гарантия не распространяется:
9.1 На изделие, имеющее механические повреждения.
9.2 В случаях несоблюдения правил эксплуатации и требований безопасности.
9.3 В случаях внесения покупателем технических изменений в конструкцию изделия.

Гарантийный талон

ООО "Вентаус", 141108, Московская область, г. Щёлково, ул. Заводская, д. 2, корп. 164
на гарантийный ремонт светильника **FLED-SL 083.2 (БАКС 80)**

№ партии _____ Дата продажи ___.___.20___г.

Продавец _____
штамп торгующей организации
Ремонт произведен _____
дата, примечание

Сервисный центр гарантийного ремонта тел.: 8 (495) 646-04-31

ТЕХНИЧЕСКИЙ ПАСПОРТ

Светильник светодиодный подвесной

FLED-SL 083.2 (БАКС 80)

(сертификат ТС RU C-RU.HP15.B.00919/20)

FireLED
everlasting light

ООО "Вентаус"
141108, Московская область,
г. Щёлково, ул. Заводская,
д.2, корп.164

тел.: 8 (495) 646-04-31

www.fireled.ru

1. Назначение и область применения

Подвесной светильник. Предназначен для акцентного освещения торговых помещений, магазинов, витрин и примерочных, стеллажей с товаром и манекенов, складов, офисов, салонов красоты, домов и квартир.

2. Комплектность поставки:

- светильник и драйвер в сборе;
- упаковка;
- паспорт изделия.

3. Габаритные размеры светильника FLED-SL 083.2

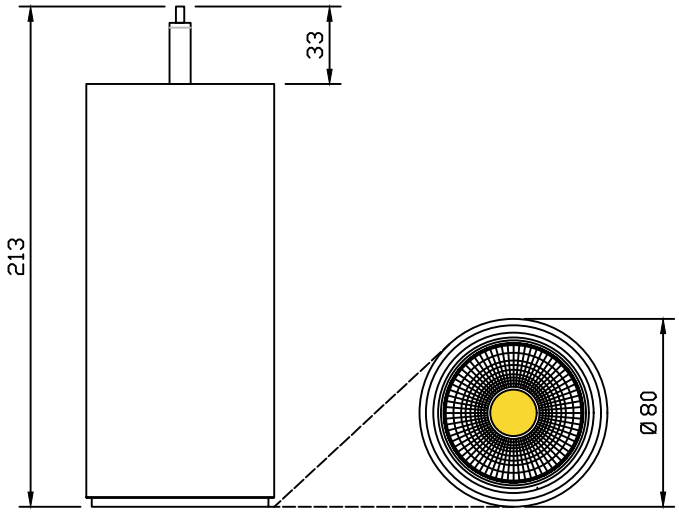

4. Параметры упаковки

Габариты индивидуальной упаковки, Д×Ш×В:
85×85×225 мм

Масса индивидуальной упаковки с продукцией:
537 г

Габариты транспортной упаковки, Д×Ш×В:
700×700×300 мм

Вместимость транспортной упаковки:
56 единиц товара

Масса транспортной упаковки с продукцией:
31170 г

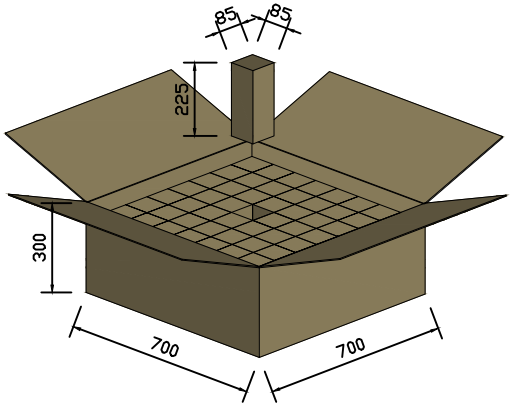

5. Технические характеристики

- Параметры питающей сети	~198÷242 В, 50/60 Гц
- Потребляемая мощность, не более	10 Вт ☐ 13 Вт ☐ 15 Вт ☐ 20 Вт ☐ _____☐
- Ток входной	0,04А ☐ 0,05А☐ 0,06А ☐ 0,09А☐ _____☐
- Коэффициент мощности (Cos φ)	> 0.95
- Коэффициент пульсации	≤ 1%
- Количество светодиодов (чип COB)	1 шт.
- Цветовая температура	2700К☐ 3000К☐ 4000К☐ 5000К☐ _____☐
- Цветопередача	CRI >80☐ CRI >90 ☐ _____☐
- Тип рассеивателя	Рефлектор☐ Рефлектор-линза☐
- Угол рассеивания	12°☐ 24°☐ 38°☐ 60°☐ ___☐
- Класс светораспределения	П
- Класс электробезопасности	II
- Вид климатического исполнения	УХЛ 4
- Диапазон рабочих температур	-10 ... +45
- Степень защиты оболочки	IP 20
- Габаритные размеры светильника, Д×В	Ø80×213 мм
- Цвет корпуса светильника	Белый☐ Чёрный☐ Серый☐ RAL☐
- Вес светильника, нетто / брутто	500 г / 537 г
- Диммирование (инструкция прилагается):	TRIAC☐ Wi-Fi ☐ DALI ☐ 0/1-10☐

6. Установка и правила эксплуатации:

- распакуйте светильник;
- убедитесь в целостности изоляции проводов питания и отсутствии внешних повреждений;
- открутите крышку корпуса;
- подсоедините питающие провода к клеммнику и закрутите крышку светильника;
- закрепите трос в стойке крепления и отрегулируйте высоту подвеса.

ВНИМАНИЕ! Питание проводов должно соответствовать техническим параметрам светильника во избежание выхода его из строя.

FireLED