7. Требования безопасности

7.1 Все работы по установке и техническому обслуживанию должны проводиться квалифицированным персоналом, имеющим допуск на проведение данного вида работ.
7.2 Установку, чистку, демонтаж светильника и замену его компонентов производить только при отключенной электрической сети.
7.3 При загрязнении светильника очистку поверхности производить мягкой, сухой тканью. Не допускается использование растворителей и других агрессивных моющих средств.
7.4 Загрязнённое стекло очищать мягкой ветошью, смоченной в слабом мыльном растворе.
7.5 Запрещается устанавливать светильник в помещениях с влажностью >70%.
7.6 Запрещается разбирать светильник.

---

8. Свидетельство о приёмке

Светильник **FLED-TL 064.4 (МАРТИ 85)** признан годным к эксплуатации.

№ партии _____ Дата выпуска ___.___.20___г.

Количество изделий в партии _____

Производитель: ООО "Вентаус", 141108, Московская область, г. Щёлково, ул. Заводская, д. 2, корп. 164.
Контакты: 8 (495) 646-04-31 / www.fireled.ru .

Печать организации производителя

. . . . . .

9. Гарантийные обязательства

Гарантийный срок эксплуатации светильника составляет 36/60 месяцев. Срок службы светильника составляет 10 лет.

ВНИМАНИЕ! Гарантия не распространяется:
9.1 На изделие, имеющее механические повреждения.
9.2 В случаях несоблюдения правил эксплуатации и требований безопасности.
9.3 В случаях внесения покупателем технических изменений в конструкцию изделия.

. . . . . .

Гарантийный талон

ООО "Вентаус", 141101, Московская область, г. Щёлково, ул. Заводская, д. 2, корп. 164
на гарантийный ремонт светильника **FLED-TL 064.4 (МАРТИ 85)**

№ партии _____ Дата продажи ___.___.20___г.

Продавец _____
штамп торгующей организации

Ремонт произведен _____
дата, примечание

Сервисный центр гарантийного ремонта тел.: 8 (495) 646-04-31

ТЕХНИЧЕСКИЙ ПАСПОРТ

Светильник светодиодный трековый поворотный

FLED-TL 064.4 (МАРТИ 85)

(сертификат ТС RU C-RU.HP.15.B.00919/20)

FireLED
everlasting light

ООО "Вентаус"
141108, Московская область,
г. Щёлково,
ул. Заводская, д.2, корп. 164

тел.: 8 (495) 646-04-31

www.fireled.ru

1. Назначение и область применения

Трековый поворотный светильник. Предназначен для акцентного освещения торговых помещений, магазинов, витрин и примерочных, стеллажей с товаром и манекенов, складов, офисов, салонов красоты, домов и квартир.

2. Комплектность поставки:

- светильник, трек-драйвер и адаптер в сборе;
- упаковка;
- паспорт изделия.

3. Габаритные размеры светильника FLED-TL 064.4

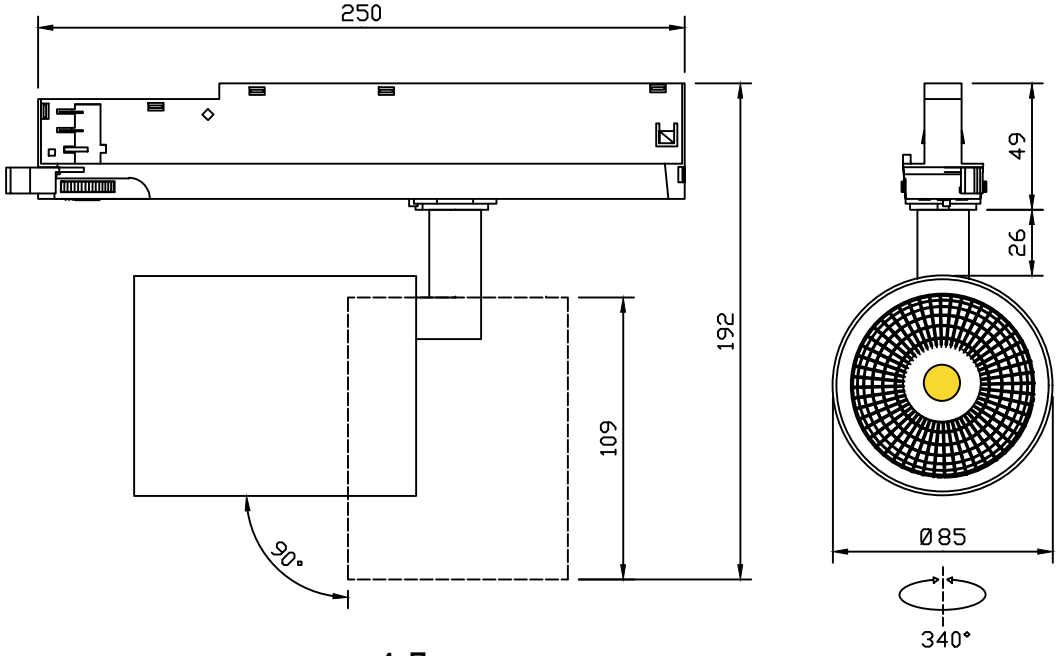

4. Параметры упаковки

Габариты индивидуальной упаковки, Д×Ш×В:
220×110×270 мм

Масса индивидуальной упаковки с продукцией:
747 г

Габариты транспортной упаковки, Д×Ш×В:
700×700×300 мм

Вместимость транспортной упаковки:
18 единиц товара

Масса транспортной упаковки с продукцией:
14546 г

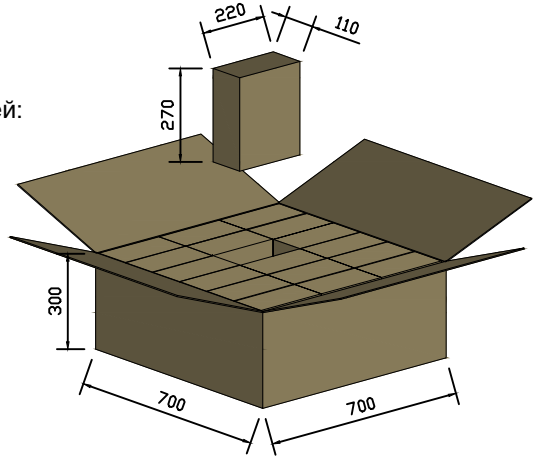

5. Технические характеристики

- Параметры питающей сети	~198÷242 В, 50/60 Гц
- Потребляемая мощность, не более	20 Вт ☐ 27 Вт ☐ 33 Вт ☐ 35 Вт ☐
- Ток входной	0,09А ☐ 0,12А ☐ 0,15А ☐ 0,16А ☐
- Коэффициент мощности (Cos φ)	> 0.95
- Коэффициент пульсации	≤ 1%
- Количество светодиодов (чип COB)	1 шт.
- Цветовая температура	2700К ☐ 3000К ☐ 4000К ☐ 5000К ☐ _____ ☐
- Цветопередача	CRI >80 ☐ CRI >90 ☐ _____ ☐
- Тип рассеивателя	Рефлектор ☐ Рефлектор-линза ☐
- Угол рассеивания	24° ☐ 38° ☐
- Класс светораспределения	П
- Класс электробезопасности	II
- Вид климатического исполнения	УХЛ 4
- Диапазон рабочих температур	-10 ... +45
- Степень защиты оболочки	IP 20
- Габаритные размеры светильника, Д×Ш×В	250×Ø85×192 мм
- Цвет корпуса светильника	Белый ☐ Чёрный ☐
- Масса светильника, нетто / брутто	567 г / 747 г

6. Установка и правила эксплуатации:

- распакуйте светильник;
- убедитесь в целостности изоляции проводов питания и отсутствии внешних повреждений;
- рычажок адаптера должен находиться в положении OFF;
- установите светильник в нужном месте шинопровода и надавите до упора (Рис.1);
- переведите рычажок адаптера в положение ON для фиксации светильника (Рис. 2);
- поворотом регулятора фаз выберите нужную для работы светильника фазу (Рис. 3);
- установите поворотную часть светильника в нужном ракурсе.

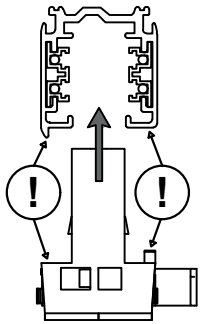

Рис. 1

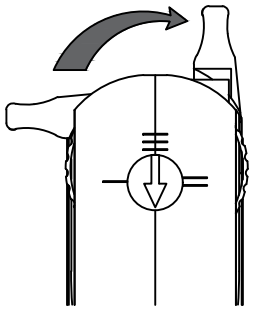

Рис. 2

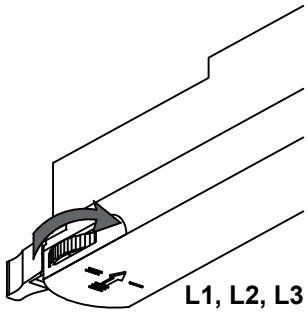

Рис. 3

ВНИМАНИЕ! Питание проводов должно соответствовать техническим параметрам светильника во избежание выхода его из строя.

FireLED